Brukermanual

HomeFill® II kompressor

Modell IOH200AW

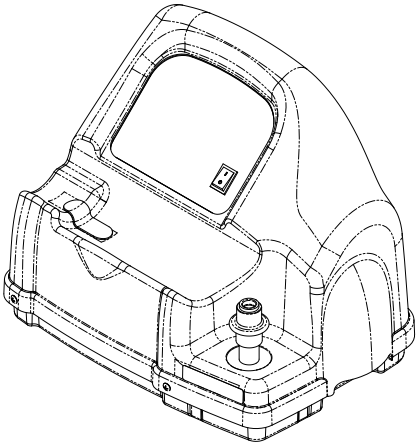

Bruker: Før du bruker produktet, les denne manualen og behold den for fremtidig referanse.
Forhandler: Denne håndboken skal overleveres til sluttbrukeren.

CE 0434

For mer informasjon angående Invacare produkter, deler og tjenester, vennligst besøk www.invacare.no

INVACARE

Yes, you can.

⚠ ADVARSEL

IKKE BRUK DETTE UTSTYRET UTEN FØRST Å HA LEST IGJENNOM OG FORSTÅTT DENNE HÅNDBOKEN. OM DU IKKE FORSTÅR FARENE, ADVARSLENE, FORHÅNDSREGLENE OG INSTRUKSJONENE, KONTAKT INVACARE TEKNISKE TJENESTER FØR DU FORSØKER Å BRUKE DETTE UTSTYRET- ELLERS KAN ALVORLIG SKADE ELLER EIENDOMSSKADE OPPSTÅ.

⚠ FARE

Brukere SKAL IKKE røyke under bruk av dette utstyret. Pass på at det ikke er fyrstikker, tente sigaretter eller andre gnistfarlig elementer i det rommet der dette produktet oppbevares. Tekstiler og andre stoffer som vanligvis ikke brenner, kan lett antennes og brenne kraftig i luft som har høyt oksygeninnhold. Hvis denne advarselen ikke overholdes vil det kunne forårsake kraftig brann, skade på eiendom og medføre fysisk skade eller død.

MERK: Oppdaterte versjoner av denne håndboken er tilgjengelige på www.invacare.no.

INNHOLDSFORTEGNELSE

SPESIELLE MERKNADER 119

TYPISKE PRODUKTPARAMETRE 121

ETIKETTPLASSERING 123

FORHANDLERINFORMASJON 124

HOMEFILL INFORMASJON 125

DEL 1—GENERELL VEILEDNING 126

DEL 2—INNLEDENDE OPPSETT 130

Innledende oppsett for kompressor 130

DEL 3—SJEKKLISTE OG SYLINDERINSPEKSJON 134

Sjekkliste for kompressordrift 134

Inspeksjon av sylinderfylling 134

DEL 4—KOMPRESSORDRIFT 137

Til/frakopling av sylinderen av/på kompressoren 137

Slå kompressoren på 142

Innstilling av strømningsbryteren til den foreskrevne innstillingen 145

Teknisk beskrivelse 146

DEL 5—INDIKATORLYS 147

DEL 6—FEILSØKING/ SYLINDEROPPFYLLINGSTIDER 149

DEL 7—VEDLIKEHOLD 152

Rengjøring av kompressorfilteret 152

Kabinett 153

BEGRENSET GARANTI 153

SPESIELLE MERKNADER

Sjekk alle deler for transportskade. I tilfellet av skade, IKKE bruk. Kontakt Invacare for videre instruksjoner.

Det brukes signalbetegnelser i denne håndboken. Disse angir fare eller usikker praksis som kan medføre personskade eller skade på eiendom. Det vises til fålgende tabell for definisjoner på signalbetegnelsene.

SIGNALBETEGNELSE	BETYDNING
FARE	Fare innebærer en umiddelbart farlig situasjon som, om den ikke unngås, vil medføre død eller alvorlig skade.
ADVARSEL	Advarsel innebærer en potensielt farlig situasjon som, om den ikke unngås, kan medføre død eller alvorlig skade.
FORSIKTIG	Forsiktig innebærer en potensielt farlig situasjon som, om den ikke unngås, kan medføre skade på eiendom.

TILBEHØR

Det finnes mange forskjellige typer luftfuktere, oksygenslanger, kanyler og masker som kan benyttes sammen med dette apparatet. Ta kontakt med omsorgsleverandøren for å få en anbefaling om hvilket tilbehør som vil passe best til ditt bruk. De bør også kunne gi råd om riktig bruk, vedlikehold og rengjøring.

⚠ ADVARSEL

Invacare-produkter er spesielt utformet og fremstilt for bruk sammen med Invacare-tilbehør. Tilbehør som er fremstilt av andre produsenter er ikke testet av Invacare og anbefales ikke til bruk sammen med Invacare-produkter.

INFORMASJON OM GJENVINNING

Dette produktet er levert av en miljøvennlig produsent som opptrer i samsvar med EU-direktivet 2002/96/EU om “Waste Electrical and Electronic Equipment (WEEE - Elektrisk og elektronisk avfall)”.

Dette produktet kan inneholde stoffer som kan våre skadelige for miljøet hvis de avhendes påfyllinger som ikke er tilpasset den aktuelle lovgivningen.

Dette produktet er merket med symbolet med en overkrysset søplekasse på hjul for at brukeren skal oppmuntres til å gjenvinne så mye som mulig.

Vær vennlig å bruke miljøvett og gjenvinn dette produktet på nærmeste gjenvinningsstasjon når levetiden er utløpt.

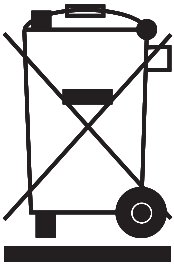

TYPISKE PRODUKTPARAMETRE

Forvaltningsbetegnelse:	EN/IEC 60601-1-2 EMC
~	Vekselstrøm
	Utstyr Type BF
I	Enhet i drift
O	Enhet ikke i drift
⚠	NB - Se medfølgende dokumentasjon
	RØYKING FORBUDT
	Klasse II, dobbelt isolert
CE	Dette produktet er i overensstemmelse med direktivet 93/42/EEC for medisinsk utstyr. Lanseringsdatoen for dette produktet er oppgitt i EU-samsvarserklæringen.

TYPISKE PRODUKTPARAMETRE-KOMPRESSOR

Driftstemperatur:	50 til 95° F (10 til 35° C) @ 20 til 60% ikke-kondenserende fuktighet
Lagringstemperatur:	-10 to 150° F (-23 to 65° C) @ 15 to 95% humidity
Krevd inngangstrykk:	14-21 PSI (96.5-144.7 kPa)
Krevd inngangsstrømning:	2L/min
Inngang O2% krevd:	>90 % O_2
Vidde:	20 ¼ tommer (51.44 cm)
Høyde:	15 tommer (38.1 cm)
Dybde:	16 tommer (40.64 cm)
Vekt:	33 pund (14.97 kilo)
Fraktvekt:	39 pund (17.69 kilo)

KONSERVERING/REGULERINGSSPESIFIKASJONER

Oksygenproduksjon	Innstillinger 1-5 L/min puls 2L/min uavbrutt

ETIKETTPLASSERING

FARE-RISIKO FOR ELEKTRISK SJOKK

IKKE fjern dekselet. Service skal kun utføres av kvalifiserte serviceteknikere.

FARE-RISIKO FOR BRANN

INGEN RØYKING- Hold ALLE antennelseskilder ute av rommet i hvilket dette produktet er plassert og bort fra områder hvor oksygen er levert. Tekstiler, olje og andre brennbare stoffer er lett antennelige og vil brenne med kraftig intensitet i oksygenrik luft.

P/N 1145738 Rev A - 4/11/07

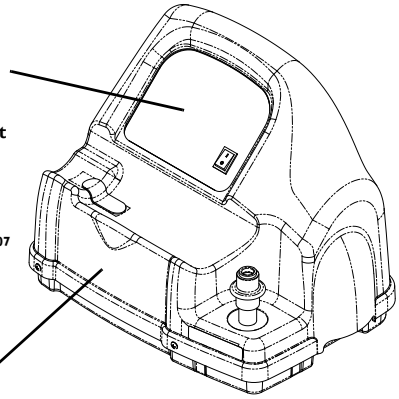

ADVARSEL

Hold alle koplinger fri fra olje og fett. Se brukermanualen før rengjøring. ALDRI smør koplingen

Sylindere fylt på denne enheten MÅ markeres "Innholdet av denne sylinderen er produktet av en oksygenkonsentrator."

Hold alle koplinger fri fra olje og fett for å unngå kraftig antennelse. Se brukermanualen før rengjøring.

IKKE FJERN ENHETENS DEKSEL

Denne enheten inneholder bevegelige deler og komponenter med høyt trykk. Kun produsentservice.

FØR KOPLING AV SYLINDEREN, TRYKK NED PÅ HYLSEN TIL DE GRØNNE PRIKKENE ER SYNLIGE.

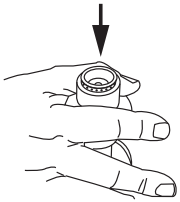

P/N 1048085 Rev A- 4/11/07

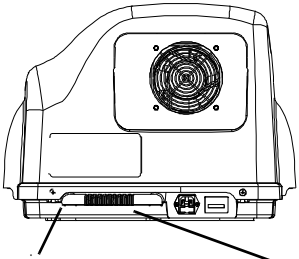

Plassering av serienummer etikett

Plassering av spesifikasjonsetikett

FORHANDLERINFORMASJON

MERK: Invacare anbefaler å la pasienten få en halvfull sylinder med oksygen etter innstilling av HomeFill II kompressoren.

Før du forlater en HomeFill II kompressor med en bruker, må den følgende sjekklisten utføres:

- ❑ Vær sikker på at trykktesten på sylinderen ikke har utgått.
- ❑ Instruer brukeren om sikker drift av konsentratoren og se over alle advarsler.
- ❑ Instruer brukeren om sikker drift av HomeFill II kompressoren og se over alle advarsler.
- ❑ Forlat en full sylinder med oksygen med brukeren.
- ❑ Forlat en kopi av alle advarsler og oppfyllingsinstruksjoner med brukeren.

HOMEFILL INFORMASJON

HomeFill II er et tilbehørsutstyr til oksygenkonsentratoren som gjør at pasienten kan fylle opp den bærbare oksygensylinderen for personlig bruk.

MERKNAD

HomeFill II kompressoren er for bruk med spesielt designet Invacare Platinum™ 5 og Platinum 9 HomeFill II kompatible oksygenkonsentratorer.

Okysgenkonsentratoren kan stilles inn til en maksimal strømningsrate når den drives med HomeFill II kompressoren:

Platinum 5 - 2.5 L/min. or less

Platinum 9 - 5 L/min. or less

For å bestemme om din oksygenkonsentrator er HomeFill II kompatibel, undersøk det nederste høyre hjørnet på baksiden av oksygenkonsentratoren for en utgangsnippel, henvis til illustrasjonen nedenfor.

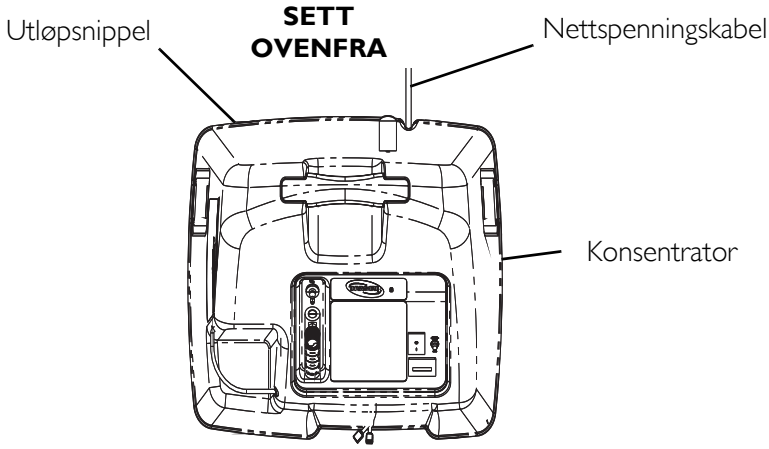

DEL I—GENERELL VEILEDNING

⚠ ADVARSEL

AVSNITT I - GENERELL VEILEDNING inneholder viktig informasjon for trygg betjening og bruk av dette apparatet. Ikke bruk dette produktet eller noe tilgjengelig utstyr uten å først fullstendig lese og forstå disse instruksjonene og ytterligere instruksjonsmateriale slik som Brukermanualer, Servicemanualer eller Instruksjonsark forsynt med dette produktet eller utstyr. Hvis du ikke forstår advarslene, forsiktighetsreglene eller anvisningene bør du ta kontakt med helsepersonell, forhandler eller med teknisk personell før du forsøker å bruke utstyret - ellers er det fare for skade eller overlast.

For å kunne forsikre sikker installasjon, montering og drift av HomeFill II kompressoren, MÅ disse instruksjonene følges.

"Advarsel: Regelsatt lov kan begrense dette utstyret til salg av eller foreskrevet av en lege, eller enhver annen praktiserende lege, lisensiert av loven av det statlige byrå i hvilket han/hun praktiseres til å bruke eller foreskrive bruken av dette utstyret."

⚠ ADVARSEL

Dette apparatet skal bare brukes til pasienten som skal ha oksygen. Sylindrene SKAL BARE brukes av pasienten som skal ha oksygen og skal ikke overlates til andre uansett grunn.

Den maksimale pasientstrømningen ved oppfylling av sylindere med IOH200AW er 2.5 L/min, for Platinum 5 og 5 L/min. for Platinum 9. Pasienter med en høyere foreskrevet strømning skal ikke fylle mens de mottar supplerende oksygenbehandling fra Platinum Concentrator.

⚠ ADVARSEL (FORTSATT)

Luftinnganger på apparatet skal ALDRI stenges igjen. Apparatet skal ikke legges på en myk flate, som f.eks. en sofa eller en seng, hvor luftinngangene kan lukkes til. Pass på at det ikke er lo, hår og lignende i luftinngangene.

IKKE bruk dette produktet eller noe tilgjengelig utstyr uten å først fullstendig lese og forstå disse instruksjonene og ytterligere instruksjonsmateriale slik som Brukermanualer, Servicemanualer eller IKKE bruk utendørs.

Utstyret må ALDRI brukes i nærheten av åpen ild eller antennbare eller eksplosive stoffer, damper eller gass.

Skal IKKE tas fra hverandre. Enheten er forsynt med dobbel isolasjon og har ingen deler som trenger service. Om service er nødvendig, kontakt Invacare teknisk service.

Om kompressoren har en skadet ledning eller plugg, eller om den ikke fungerer som den skal, om den har blitt mistet eller skadet, eller lagt i vann, ring en kvalifisert tekniker for undersøkelse og reparasjon.

Om lekkasje av oksygensylinderen er påvist, IKKE forsøk å bruke sylinderen. Slå av strømningsvelgeren på regulatoren til "av". Om lekkasjen vedvarer, plasser sylinderen utendørs og informer hjemmehjelpen eller servicerepresentanten om denne tilstanden.

⚠ ADVARSEL (FORTSATT)

IKKE la olje fra dine hender eller andre kilder komme i kontakt med kompressorens kopling eller flaskekoplinger. Disse stoffene kan antennes i tilstedeværelsen av oksygen og kan forårsake skade. Unngå å røre flaskeniplene når dette er mulig. Eksempler på ting som skal unngås er håndkremer eller lotion, matoljer, sololjer eller solkrem og lingnede oljeprodukter. Om du bruker noen av disse typene produkter, anbefaler Invacare at du vasker dine hender før du bruker Homefill enheten. Om flaskekoplingen kommer i kontakt med slike stoffer skal den tørkes av med en fuktig klut før tilkopling til kompressoren.

ALDRI smør kompressorkoplingen eller flaskekoplingene. ALDRI bruk noen gjennomtrengende oljer eller smøremidler slik som WD-40 eller 3 in One. Om koplingsvanskeligheter er opplevd, verifiser at flaskekoplingen er satt inn rett ned i kompressorkoplingen. Om fortsatte vanskeligheter er opplevd, kontakt din forhandler for hjelp.

Pass på at oksygenslanger, kabel og selve enheten holdes unna varme overflater, deriblant varmeapparater, varmetepper, komfyrer og lignende elektrisk husholdningsutstyr.

HomeFill II er ytstyrt med en høytrykks avløserventil for å forsikre brukerens sikkerhet. Når aktivert vil denne sikkerhetsegenskapen lage en ekstremt høy lyd. Om lyd oppstår, slå av enheten og kontakt din hjemmehjelp eller servicerepresentant.

Før du flytter eller omplasserer kompressoren eller konsentratoren, ALLTID trykk strømknappen til av (0) poisjon, frakople AC strømledningene og sammenkoplingsslangen mellom kompressoren og konsentratoren. Om du ikke gjør dette kan det resultere i skade på enheten eller personlig skade.

⚠ ADVARSEL (FORTSATT)

Barn skal ALLTID være under oppsyn rundt HomeFill II enheten. Når brukt med HomeFill bord eller lignende hevede støtteoverflater, kan et barn dytte et slikt bord som forårsaker at enheten faller. Om du ikke observerer denne advarselen kan det resultere i personlig skade eller produktskade.

Håndtering

Vær meget forsiktig når du håndterer og fyller en oksygensylinder. Fulle oksygensylindere er under trykk og kan bli som et prosjektil dersom man mister eller håndtere det feil.

ALDRI transporter en kompressor med en sylinder koplet til eller lagret på en kompressor, ellers kan skade oppstå.

IKKE fyll oksygenflasker nære en ovn, varmtvannstank, i bagasjerommet på en bil eller andre områder med høye temperaturer. Lagring i områder slik som dette kan resultere i eksplosjon av flasken eller brann.

DEL 2—INNLEDENDE OPPSETT

MERK: Kun for forhandlere- Se Forhandlerinformasjon på side 124 før du utfører denne prosedyren.

Innledende oppsett for kompressor

Sjekkliste for innledende oppsett for kompressor

Før drift av HomeFill II kompressoren den første gangen, fullfør den følgende sjekklisten:

- ❑ Velg en plassering for kompressoren.
- ❑ Transporter kompressoren til den ønskede plasseringen.
- ❑ Kople til strømledningen til kompressoren.
- ❑ Kople til kompressoren til konsentratoren.

Velg en plassering

⚠ ADVARSEL

Utstyret må ALDRI brukes i nærheten av åpen ild eller lett atennelige eller eksplosive stoffer, damper eller gass.

Pass på at oksygenslanger, kabel og selve enheten holdes unna varme overflater, deriblant varmeapparater, varmetepper, komfyrer og lignende elektrisk husholdningsutstyr.

Kompressoren skal være minst tre tommer bort fra vegger, gardiner eller møbler for å forsikre tilstrekkelig luftstrøm.

IKKE bruk i et skap.

Kompressoren skal sitte på en hard og flat stabil overflate, slik som et bord eller stativ.

Transportering av kompressoren

MERK: Denne prosedyren, henvis til FIGUR 2.1.

⚠ ADVARSEL

ALDRI transporter en kompressor med en sylinder koplet til eller lagret på kommpressoren, ellers kan skade oppstå.

FORSIKTIG

Når du transporterer kompressoren, vær forsiktig slik at du ikke støter kompressoren eller koplingene inn i hindringer. ellers kan skade til kompressoren oppstå.

MERK: For denne prosedyren, henvis til FIGUR 2.1.

1. Det er to metoder for å sikkert transportere kompressoren:
   A. En hånd- ta tak i håndtaket på den nedre bakre delen av kompressoren.
   B. To hender- ta tak i håndtakene på sidene av kompressoren.

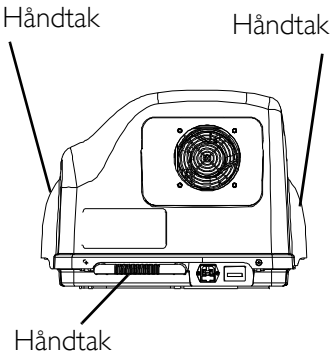

FIGUR 2.1 Transportering av kompressoren

Installasjon av strømledning

MERK: For denne prosedyren, henvis til FIGUR 2.2 på side 132.

1. Forsikre deg om at kompressoren er på en hard og flat stabil overflate, slik som et bord eller et stativ.
2. Forsikre deg om at strømknappen er i av (O) posisjon.
3. Plugg strømledningen inn i den elektriske kontakten på baksiden av kompressoren.

4. Plugg den motsatte enden av strømledningen inn i veggstøpselet.

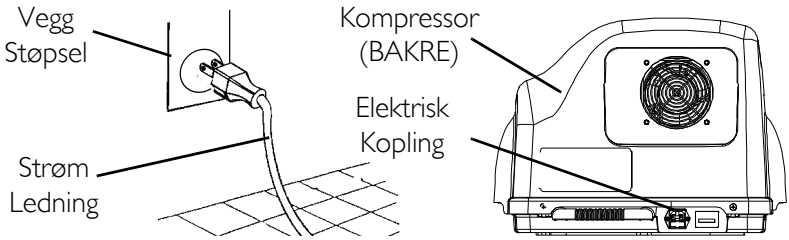

FIGUR 2.2 Installasjon av strømledning

Kople kompressoren til konsentratoren

MERK: For denne prosedyren, henvis til FIGUR 2.3 på side 133.

1. Sett inn enden av sammenkoplingsslangen inn i utgangsnippelen på baksiden av konsentratoren (Detalj "A").
2. Sett inn den motsatte enden av sammenkoplingsslangen inn i inngangsnippelen på siden av kompressoren (Detalj "B").

MERK: Metallflikene på konsentratorens utgangsnippel og kompressorens inngangsnippel vil stikke ut med et hørbart "klikk" når enden av sammenkoplingsslangen er riktig installert (Detalj "C").

3. Bøy alt av den overskytende sammenkoplingsslangen og for forsikre den på baksiden av konsentratoren med festestroppene.

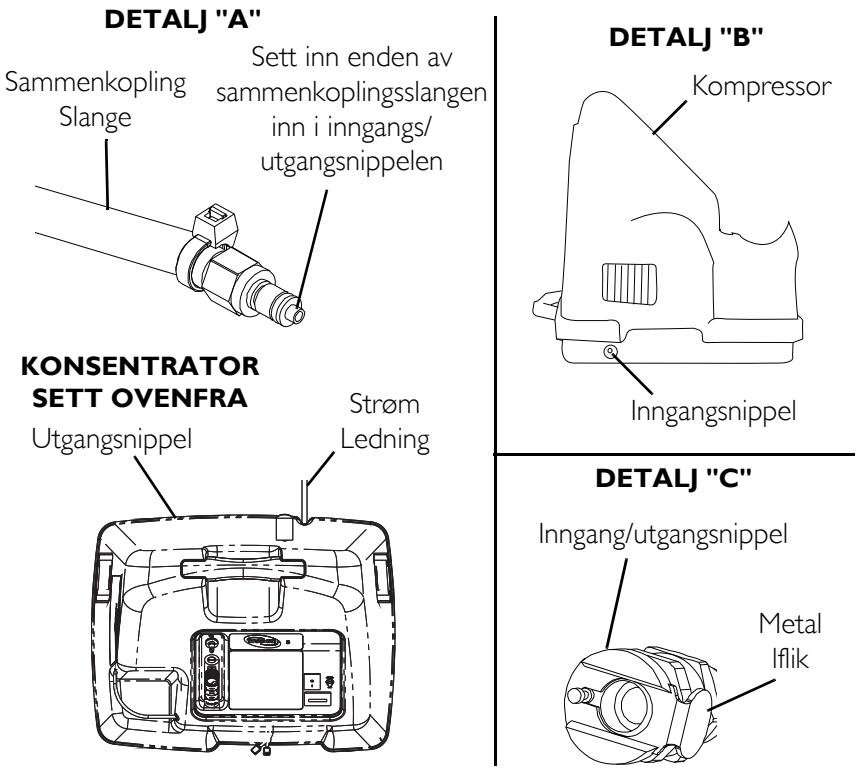

FIGUR 2.3 Kople kompressoren til konsentratoren

DEL 3—SJEKKLISTE OG SYLINDERINSPEKSJON

Sjekkliste for kompressordrift

Hver gang HomeFill II kompressoren er brukt for å fylle en sylinder, fullfør den følgende sjekklisten:

- ❑ Forsikre deg om at konsentratoren har vært på i minst tretti minutter. Henvis til konsentratorens brukermanual.
- ❑ Utfør inspeksjon før oppfylling av sylinderen.
- ❑ Kople sylinderen til kompressoren.
- ❑ Trykk kompressorens strømbryter til på (I) posisjon.
- ❑ Undersøk indikatorlysene på kontrollpanelet.
- ❑ Frakople og fjern den fulle sylinderen.
- ❑ Trykk kompressorens strømbrytere til av (O) posisjon.
- ❑ Om du fyller en annen sylinder, repeter denne sjekklisten.

Inspeksjon av sylinderfylling

⚠ ADVARSEL

Bruk KUN sylindere som har Invacare HomeFill II kopling og etikett.

Alle sylindere MÅ inspiseres før forsøk på oppfylling. Dette kan ellers medføre alvorlig skade og/eller overlast.

MERK: For denne prosedyren, henvis til FIGURE 3.1 på side 135.

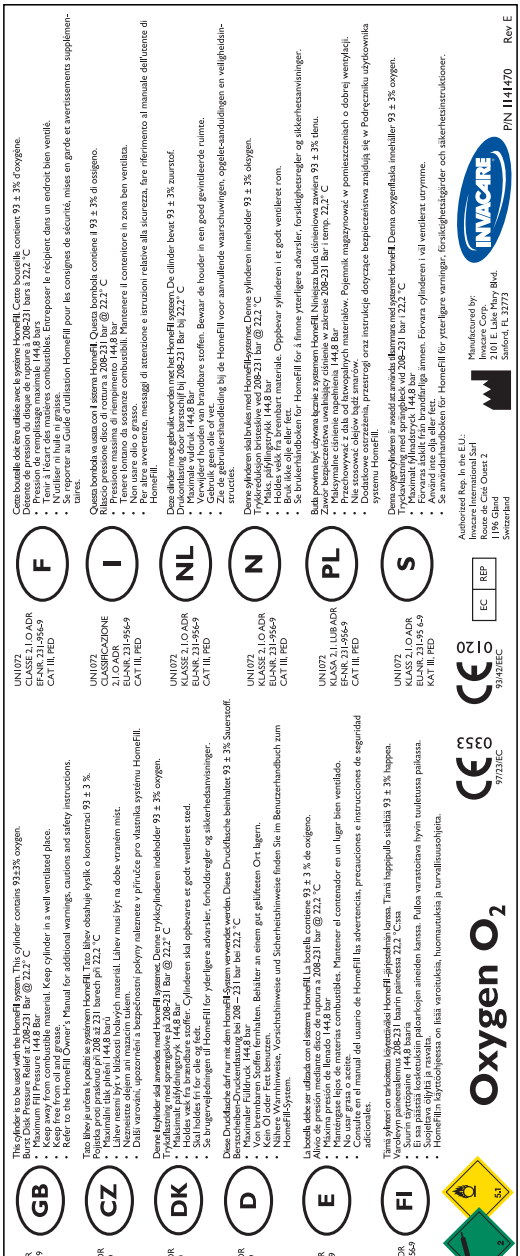

FIGURE 3.1 Inspeksjon av sylinderfylling

Dato for hydrostatisk testing

Aluminiumssylindre MÅ gjennomgå testing hvert femte år.

⚠ ADVARSEL

Sylindre som ikke har gjennomgått testing på fem år SKAL IKKE fylles opp. Dette kan forårsake alvorlig personskade. Ta kontakt med forhandleren for utskifting.

Ytre undersøkelse

1. Undersøk utsiden av sylinderen for å se etter følgende skader og skift ut sylinderen om de finnes:
   - Bulker eller fordypninger
   - Svimerker
   - Olje eller fett
   - Andre tegn til skade som kan gjøre sylinderen uakseptabel eller usikker i bruk.
2. Undersøk om sylinderen viser tegn til skader etter brann eller oppheting. Dette kan være sotmerker eller blemmer i lakken eller i annet beskyttende lag eller varmefølsom indikator. Hvis det finnes skade etter brann eller varmepåvirkning, skal sylinderen skiftes ut.
3. Inspiser sylinderen/regulatorsammenstillingen for det følgende, og skift ut om funnet:
   - Småbiter, olje eller fett
   - Merkbare tegn på skade
   - Tegn på korrosjon på innsiden av ventilen
   - Tegn på overoppheting eller brannskade

DEL 4—KOMPRESSORDRIFT

Til/frakopling av sylinderen av/på kompressoren

Tilkopling av sylinderen på kompressoren

⚠ ADVARSEL

Det skal ALDRI brukes noe slags verktøy til å kople sylinderen av eller på kompressoren. Dette kan medføre alvorlig skade og/eller overlast.

Oksygensylinderen må IKKE veltes. Bruk to hender når oksygensylindre skal håndteres/transporteres. Dette kan ellers medføre alvorlig skade og/eller overlast.

Det må IKKE brukes en lekkasjedetektor beregnet på væsker for å sjekke eventuelle lekkasjer.

MERK: For denne prosedyren, henvis til FIGUR 4.1 på side 138 og FIGUR 4.2 på side 139.

1. Undersøk sylindermåleren. Om sylindertrykket er **mindre** enn 1500 psig (10342 kPa), fortsett til STEG 2 (FIGUR 4.2).

*MERK: Om sylindertrykket er **større** enn 1500 psig (10342 kPa), IKKE forsøk å fyll opp sylinderen helt. Den vil kanskje ikke kunne fylles opp.*

2. Still inn regulatorstrømningen på sylinderen til av (FIGUR 4.2).
3. Fjern sylinderen og koplingens fylleåpningsdeksel.

FORSIKTIG

IKKE kople uttaks- (kanyle-)koplingen til HomeFill II-enheten, da dette vil gjøre at konserveringssylinderen ikke vil fungere korrekt.

4. Momentant trykk NED på den ytre ringen (hylsen) på koplingens fylleåpning til de GRØNNE prikkene er synlige for å nullstille koplingen (FIGUR 4.1).

MERK: Hvis ytterringen (ermet) er i OPP-posisjon (de GRØNNE punkter synes ikke) vil ikke tappeåpningskoplingen kunne akseptere tappeåpningen på sylinderen. Hvis det trykkes NED et øyeblikk, vil tappeåpningskoplingen tilbakestilles (GRØNNE punkter vil væe synlige) slik at den vil akseptere tappeåpningen på sylinderen.

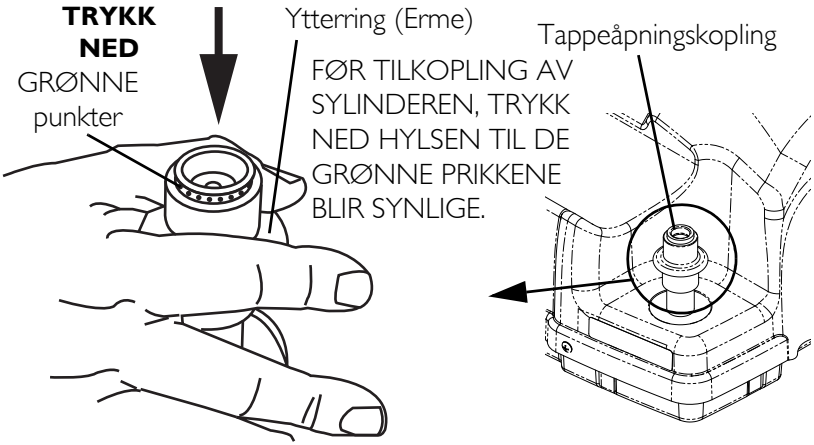

FIGUR 4.1 Tilbakestilling av tappeåpningskopling

5. Ta tak i sylinderen/reguleringsenheten i området bak sylindermåleren (FIGUR 4.2).
6. Plasser sylinderen på understellet for kompressoren (FIGUR 4.2).
7. Plasser tappeåpningen på sylinderen på linje med tappeåpningskoplingen (FIGUR 4.2).
8. Trykk OPP den ytre ringen (hylsen) av koplingens fylleåpning mens du trykker NED på sylinderen/ regulatorsammenstillingen for å kople sylinderens fylleåpning inn i koplingens fylleåpning (FIGUR 4.2).

MERK: Sylinderen er riktig tilkoplet når et hørbart "knepp" er hørt.

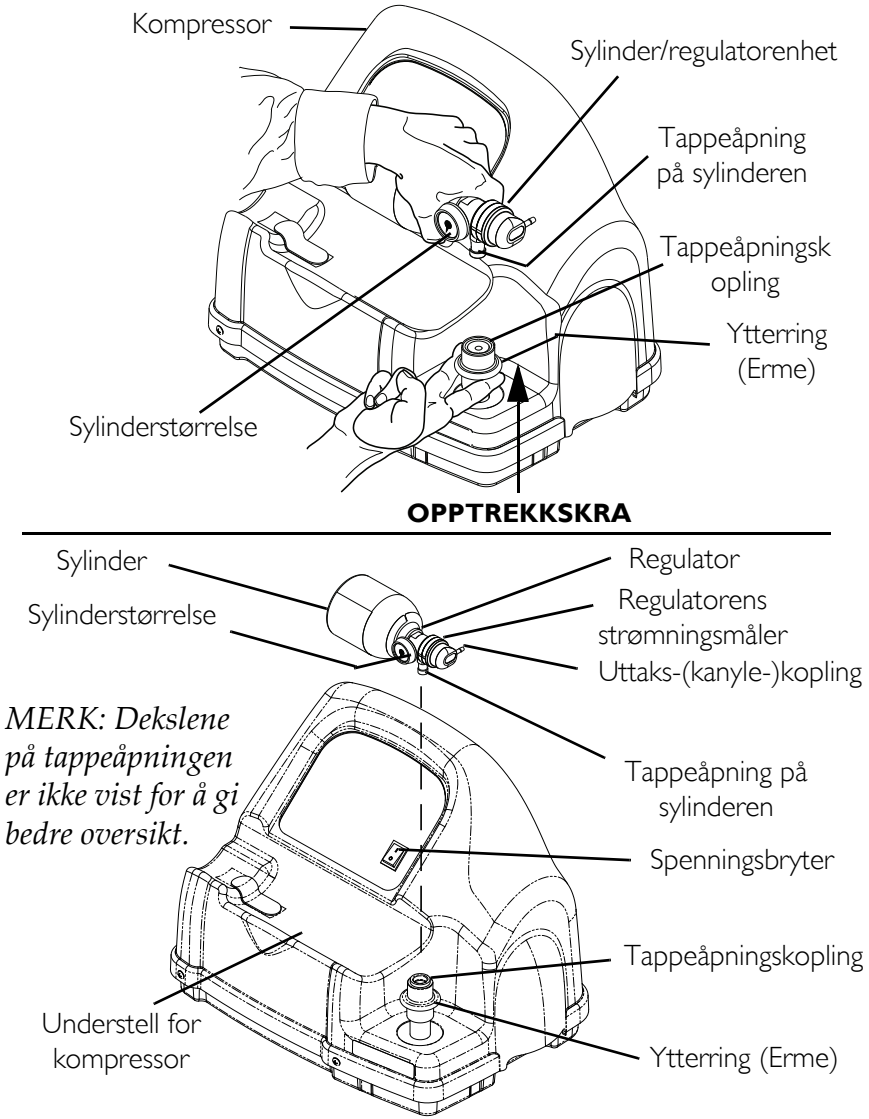

FIGUR 4.2 Tilkopling av sylinderen på kompressoren

Frakopling av sylinderen fra kompressoren

⚠ ADVARSEL

Det skal ALDRI brukes noe slags verktøy til å kople sylinderen på eller av kompressoren. Dette kan medføre alvorlig skade og/eller overlast.

MERK: For denne prosedyren, henvis til FIGUR 4.3 og FIGUR 4.4 på side 142.

1. Slå kompressorbryteren over i "Off" (O)-stilling.
2. Ta tak i sylinderen/reguleringsenheten i området bak sylindermåleren.
3. Ta tak i ytterringen (ermet) på tappeåpningskoplingen med den andre hånden og trykk NED.
4. Løft sylinderen/regulatorenheten opp for å fjerne den fra tappeåpningskoplingen.

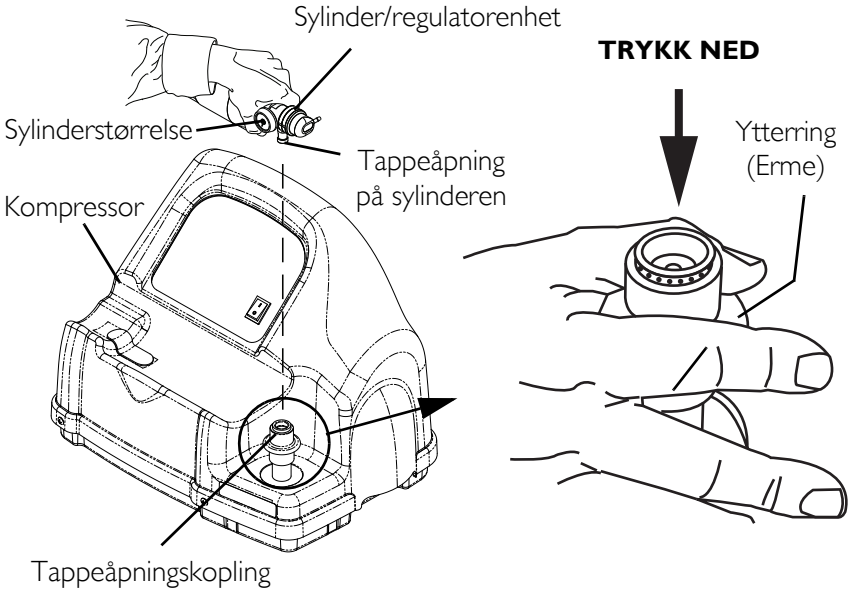

FIGUR 4.3 Frakopling av sylinderen fra kompressoren

5. Når sylinderens tappeåpning er koplet fra tappeåpningskoplingen, skal ytterringen (ermet) på tappeåpningskoplingen slippes og sylinderen skal tas vekk fra kompressorunderstellet med bruk av begge hender.

⚠ ADVARSEL

Fyllingsåpningsdekselet på koplingens fyllingsåpning og sylinderens fylleåpning MÅ skiftes ut etter fylling og når den ikke er i bruk. Om en av fyllingsåpningsdekslene er savnet, kontakt ditt helsevesen før du bruker den.

---

6. Plasser fyllingsåpningsdekslene på koplingens fyllingsåpning og sylinderens fyllingsåpning.
7. Undersøk sylindermåleren for å forsikre deg om at sylinderen en full (nålen peker i det GRØNNE området). Om sylinderen ikke er full, utfør det følgende:
   - Repeter Tilkopling av sylinderen på kompressoren på side 137.
   - Om sylinderen ikke er full etter andre forsøket på å fylle den, kontakt leverandøren.

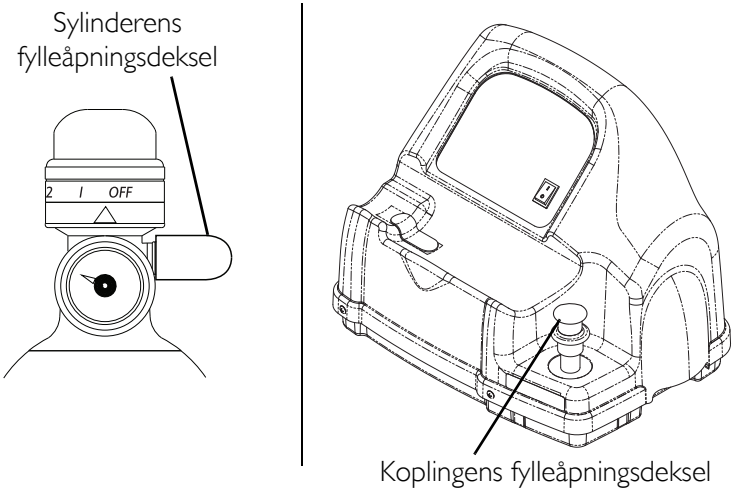

FIGUR 4.4 Fylleåpningsdeksler

Slå kompressoren på

MERK: For denne prosedyren, henvis til FIGUR 4.5 på side 144.

1. Forsikre deg om at konsentratoren er på. Henvis til konsentratorens brukermanual.

FORSIKTIG

Konsentratorens strømningsrate til pasienten MÅ stilles inn til maksimum 2.5 L/minm eller mindre for Platinum 5 modeller og 5L/min for Platinum 9 modeller. Ellers vil oksygennivået til kompressoren være <90% og kompressoren vil ikke fylle sylinderen.

---

2. Still inn konsentratorens strømningsrate til pasienten til 2.5 L/min, eller mindre for Platinum 5 og 5 L/min for Platinum 9 oksygenkonsentrator. Henvis til konsentratorens brukermanual.
3. Forsikre deg om at sylinderen er tilkoplet kompressoren. Henvis til Tilkopling av sylinderen på kompressoren på side 137.

4. Trykk strømbryteren på kontrollpanelet til (I) posisjon.
5. Undersøk kontrollpanelet. Den følgende sekvensen med resultater skal oppstå:
   A. 0-3 minutter- O_2 under normalt (GULT) lys vil være opplyst mens kompressoren varmes opp.
   B. Etter tre minutter- Fyllingen (GRØNT) lys vil være på mens sylinderen fylles.
   C. Lyset for fullt (GRØNT) vil være på når sylinderen er ferdig å fylles. Fortsett til STEG 6.

MERK: O_2 under normalt (GULT) lys kan komme på om oksygennivået fra konsentratoren ikke har blitt oppnådd eller faller under 90%. Kompressoren vil begynne eller fortsette fylling når oksygennivået når 90%. Henvis til Feilsøking/ Sylinderoppfyllingstider på side 149 om lyset ikke slås av innen 10 minutter.

MERK: Henvis til Feilsøking/ Sylinderoppfyllingstider på side 149 om Advarsel (RØDT) lyset og hørbar alarm er på.

6. Fjern den fulle sylinderen. Henvis til Frakopling av sylinderen fra kompressoren på side 140.
7. Trykk strømbryteren til av (O) posisjon.

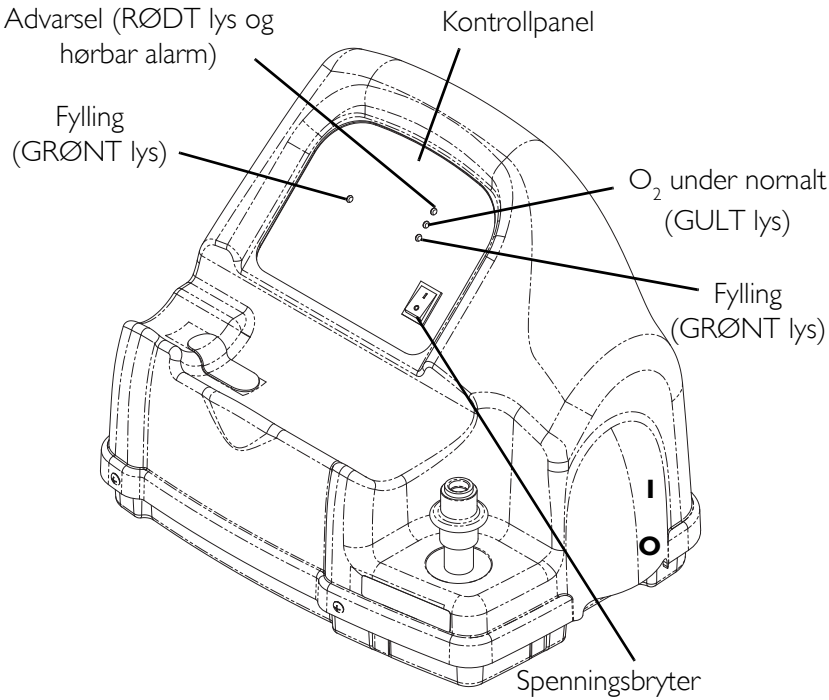

FIGUR 4.5 Slå kompressoren på

Innstilling av strømningsbryteren til den foreskrevne innstillingen

MERK: For denne prosedyren, henvis til FIGUR 4.6.

1. Fest nesekanylen til utgangsforbindelsen av sylinderen.
2. Skru strømningsknappen til L/min innstillingen foreskrevet av din lege eller terapeut.

⚠ ADVARSEL

Da endring av L/min innstillingen på strømningsknappen vil påvirke dosen av oksygenet som er levert, IKKE omjuster L/min innstillingen om ikke dette er oppgitt av din lege eller terapeut.

3. For å skru av strømmen av oksygen, skru strømningsknappen mot urviseren til av posisjon.

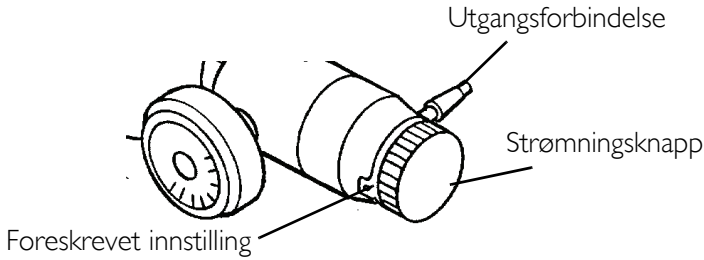

FIGUR 4.6 Innstilling av strømningsbryteren til den foreskrevne innstillingen

Teknisk beskrivelse

HomeFill II oksygensystemet (IOH200AW) er et elektromekanisk reseptsystem for bruk hjemme. Dens tilsiktede funksjon og bruk er å forsyne trykksatt oksygen for å fylle Invacare brukerspesifikke gasssylindere for ambulerende bruk mens pasienten mottar terapautisk oksygen fra en ekstra oksygenkonsentrator. IOH200AW gassystemet er designet for bruk med Invacare Platinum oksygenkonsentrator med en integral HF2 tilbehørsport som kan forsyne en gasskonsentrasjon større enn 90% O_2 på omtrent 2 L/min, mens det forsyner en pasient med en terapautisk strømningsrate på opp til 2.5 L/min for Platinum 5 og 5L/min for Platinum 9.

HomeFill II oksygensystemet består av IOH200AW gasskompressor, koplingsrør, og Invacare forsyne gassylindere med en integral strømningsregulator og låsende fyllingsforbindelse.

IOH200AW kompressoren består av en flertrinns kompressor, internt reservoir, kontrollelektronikk med en integral oksygenkonsentrasjonssensor, låsende fyllingsforbindelse, inngangsforbindelse, og drivermotor. Kompressordriften er kontrollert av elektronikksammenstillingen. Motoren/kompressoren kan kun fylle en sylinder når oksygenkonsentrasjonen av den innkommende gasstrømmen er større enn 90%. Motoren/kompressorens fyllingsoperasjon er fullført når gassen i en sylinder når det maksimale fyllingstrykket på 2000 PSI (13786 kPa).

IOH200AW kompressoren kan fylle sylindere for bærbar bruk for ambulerende pasienter. Forbindelse som kun passer med Invacare IOH200AW kompressorsammenstilling. Gassylinderen inneholder også en integral strømningsregulator med faste, valgbare strømningsinnstillinger.

DEL 5—INDIKATORLYS

INDIKATORLYSETS-FARGE	KOMPRESSOR-STATUS	EFFEKT
Ingen	Kompressoren er slått av	O_2 strømmer til brukeren om konsentratoren er på.
O_2 under normalt- GULT	Kompressoren er på og varmer opp (0-3 minutter etter strømmen er på).	Sylinderfylling ikke startet.
		O_2 strømmer til brukeren om konsentratoren er på.
	O_2 fra konsentrator er <90% (hvilket som helst tidspunkt etter tre minutters oppvarming).	Sylinderfylling stopper, vil starte opp igjen når O_2 > 90%.
		O2 strømmer til brukeren om konsentratoren er på.
Fyller-GRØNN	Kompressoren er på og sylinderen fylles. O_2 fra konsentrator er >90% (hvilket som helst tidspunkt etter tre minutters oppvarming).	Sylinderen fylles
		O_2 strømmer til brukeren om konsentratoren er på.
Full-GRØNN	Kompressoren er på. Sylinderen er ferdig med fylling (full) - fjern sylinder (FULL lyset er på om >10 minutter.) eller Sylinderen er ikke festet riktig- sjekk kopling (FULL lyset er på om <10 minutter).	Sylinderfylling stopper Kan ikke fylle en til sylinder til kompressoren er slått av og på igjen O_2 strømmer til brukeren om konsentratoren er på.

INDIKATORLYSETS-FARGE	KOMPRESSOR-STATUS	EFFEKT
ADVARSEL-RØD (Hørbar alarm)	Kompressoren er på. Sylinderen fyller IKKE Årsaker: Full sylinder festet når enheten er slått på-skift ut med en tom sylinder eller Intern svikt- kontakt forhandler.	Kompressoren begynner ikke å fylle eller stopper å fylle Enheten MÅ være slått av og på før fylling kan skje. O_2 strømmer til brukeren om konsentratoren er på.

DEL 6—FEILSØKING/ SYLINDEROPPFYLLINGSTIDER

FEILSØKING	
PROBLEM	LØSNING
Ingen indikatorlys når kompressoren er slått på.	1. Slå kompressoren av (O). 2. Sjekk at strømledningen er riktig plugget inn i kompressoren og veggstøpselet. 3. Slå kompressoren på (I). 4. Rengjør luftfiltrene. Henvis til Vedlikehold på side 152. 5. Om utføring av STEG 1-4 ikke forårsaker at noen indikatorlys kommer på, kontakt din hjemmehjelp eller Invacare for service.
RØDT lys på	1. Sjekk sylindermåleren for å se om den er full. Sylinder full - fjern sylinderen og slå enheten av (O). Utfør Inspeksjon av sylinderfylling på side 134 med en sylinder som ikke er full. Sylinder ikke full - fortsett til STEG 2. 2. Sjekk at sylinderen er riktig tilkoplet Slå av kompressoren (O). Fjern sylinderen og reinstaller. Slå på kompressoren (I). 3. Om sylinderen ikke er full og er riktig tilkoplet, kan kompressoren ha en intern svikt. Kontakt din hjemmehjelp eller Invacare.
Kompressorsykluser av og på eller O_2 under normalt (GULT) og fyller (GRØNT), lys varierer eller O_2 under normalt (GULT) lys går av og på	1. Sjekk at konsentratorens strømningsinnstilling per liter er innstilt til 2.5 L/min eller mindre. Om nødvendig, juster literens strømningsinnstilling (henvis til konsentratorens brukermanual). Vent minst 20 minutter for at det GRØNNE lyset skal vises. Om det ikke vises, fortsett til STEG 2. 2. Konsentratoren kan behøve service, kontakt din hjemmehjelp eller Invacare.

FEILSØKING	
PROBLEM	LØSNING
O_2 under normalt (GULT) lys forblir på.	1. Forsikre deg om at konsentratoren har varmet opp i minst 20 minutter. Om det ikke er 20 minutter, slå kompressoren av (O) til konsentratoren varmes opp. Om det GULE lyset fremdeles er på, fortsett til STEG 2. 2. Inspiser koplingen mellom kompressoren og konsentratoren for skade eller klemming. Om skadet, skift ut. Om klemt, rett ut røret. Slå kompressoren av (O) i minst 10 sekunder. Slå på kompressoren (I). Om det GULE lyset fremdeles er på etter 10 minutter, fortsett til STEG 3. 3. Konsentratoren kan behøve service, kontakt din hjemmehjelp eller Invacare.
Fylltider overskrider det maksimale av anbefalte fylletider eller GRØNT fyllelys forblir på.	1. Forsikre deg om at sylinderregulatoren er slått av. 2. Sjekk de anbefalte fyllingstidene vist i Sylinderoppfyllingstider på side 151. 3. Sjekk at sylinderen er riktig tilkoplet. Slå av kompressoren (O). Fjern sylinderen og reinstaller. Slå på kompressoren (I). 4. Sjekk kompressor/konsentratorlinjen for riktig tilkopling og/eller skade (for eksempel lekkasjer eller knuter). 5. Sjekk at konsentratorens strømningsinnstilling er stilt til tre L/min, eller mindre. Om nødvendig, juster strømningsinnstillingen (henvis til konsentratorens brukermanual). Om det GRØNNE fyllelyset ikke går av, er det mulig at kompressoren og/eller konsentratoren kan behøve service. Kontakt din hjemmehjelp eller Invacare.
Overdrevent støy når kompressoren er på.	1. Ring hjemmehjelpen eller Invacare for service.
Freselyd fra regulatoren når strømningsvelgeren er av.	1. Slå strømningsvelgeren av. 2. Om freselydene fortsetter, ring hjemmehjelpen eller Invacare.

FEILSØKING	
PROBLEM	LØSNING
Regulatoren er på men O_2 tilføres ikke.	1. Fyll opp sylinderen 2. Sjekk at kanylen er rett og ikke bøyd. Om skadet, skift ut. 3. Ring hjemmehjelpen eller Invacare for service.

SYLINDEROPPFYLLINGSTIDER				
Sylindero-ppfyllingst-ider	**Konsentratorstrømhastighet til pasienten:** (Platinum 5 opp til 2.5 L/min. og Platinum 9 opp til 5 L/min.)			
	***HF2PC9**	***HF2PCL4**	***HF2PCL6**	**HF2PCE8**
NORMALT	2 timer 20 min	60 min	1 time 25 min	2 timer 5 minutter
MAKSIMUM	2 timer 45 min	1 time 20 min	1 time 50 min	N/A

MERK: Alle oppfyllingstider er omtrentlige og vil variere avhengig av betingelser i omgivelsene.

**MERK: Gjelder ikke EU-land.*

DEL 7—VEDLIKEHOLD

Rengjøring av kompressorfilteret

⚠ ADVARSEL

Trykk strømbryteren til Av (O) posisjon og trekk ut kompressoren før rengjøring.

IKKE bruk kompressoren uten filteret installert.

FORSIKTIG

IKKE trekk ut ved å trekke i ledningen, ellers kan skade oppstå.

MERK: For denne prosedyren, henvis til FIGUR 7.1.

MERK: Alle kompressorer har et filter på baksiden av kabinettet.

MERK: Utfør denne prosedyren minst en gang per uke.

1. Trekk ut kompressoren. Ta tak i kontakten, ikke ledningen.
2. Fjern filteret.
3. Rengjør filteret med en støvsuger eller vask i varmt såpevann og skyll godt.
4. Tørk filteret nøye før reinstallasjon.

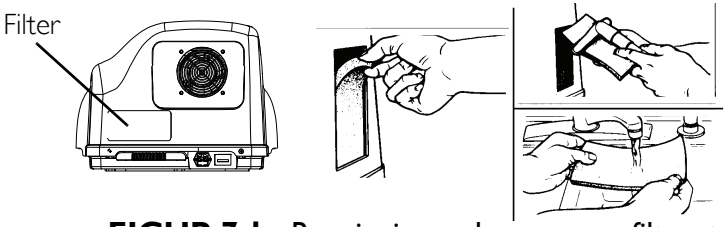

FIGUR 7.1 Rengjøring av kompressorfilteret

Kabinett

⚠ ADVARSEL

Trykk strømbryteren til Av (O) posisjon og trekk ut kompressoren før rengjøring. For å unngå elektrisk sjokk, IKKE fjern kabinettet.

1. Kabinettet rengjøres med et mildt vaskemiddel og en klut eller svamp som ikke lager riper.

INFORMASJON OM KUNDESERVICE OG GARANTI

Garantivilkårene er inkludert i de generelle vilkårene som gjelder i hvert land hvor dette produktet markedsføres.

Belgium & Luxemburg:
Invacare nv, Autobaan 22, B-8210 Loppem • Tel: (32) (0) 50 83 10 10 •
Fax: (32) (0) 50 83 10 11 • belgium@invacare.com • www.invacare.be

Danmark:
Invacare A/S, Sdr. Ringvej 37, DK-2605 Brøndby • Tel: (45) (0)36 90 00 00 •
Fax: (45) (0)36 90 00 01 • denmark@invacare.com • www.invacare.dk

Deutschland:
Invacare GmbH, Alemannenstraße 10, D-88316 Isny • Tel: (49) (0)75 62 7 00 0 •
Fax: (49) (0)75 62 7 00 66 • kontakt@invacare.com • www.invacare.de

European Distrbutor Organisation:
Invacare, Kleiststraße 49, D-32457 Porta Westfalica • Tel: (49) (0)57 31 754 540 •
Fax: (49) (0)57 31 754 541 • edo@invacare.com • www.invacare.eu.com

España:
Invacare SA, c/Areny s/n, Polígon Industrial de Celrà, E-17460 Celrà (Girona) •
Tel: (34) (0)972 49 32 00 • Fax: (34) (0)972 49 32 20 • contactsp@invacare.com •
www.invacare.es

France:
Invacare Poirier SAS, Route de St Roch, F-37230 Fondettes • Tel: (33) (0)2 47 62 64 66 •
Fax: (33) (0)2 47 42 12 24 • contactfr@invacare.com • www.invacare.fr

Ireland:
Invacare Ireland Ltd, Unit 5 Seatown Business Campus • Seatown Road, Swords, County Dublin – Ireland • Tel: (353) 1 810 7084 • Fax: (353) 1 810 7085 • ireland@invacare.com •
www.invacare.ie

Italia:
Invacare Mecc San s.r.l., Via dei Pini 62, I-36016 Thiene (VI) • Tel: (39) 0445 38 00 59 •
Fax: (39) 0445 38 00 34 • italia@invacare.com • www.invacare.it

Nederland:
Invacare BV, Celsiusstraat 46, NL-6716 BZ Ede • Tel: (31) (0)318 695 757 •
Fax: (31) (0)318 695 758 • nederland@invacare.com • csede@invacare.com •
www.invacare.nl

Norge:
Invacare AS, Grensesvingen 9, Postboks 6230, Etterstad, N-0603 Oslo •
Tel: (47) (0)22 57 95 00 • Fax: (47) (0)22 57 95 01 • norway@invacare.com •
island@invacare.com • www.invacare.no

Österreich:
Invacare Austria GmbH, Herzog Odilostrasse 101, A-5310 Mondsee •
Tel: (43) 6232 5535 0 • Fax: (43) 6232 5535 4 • info@invacare-austria.com •
www.invacare.at

Sverige & Suomi:
Invacare AB, Fagerstagatan 9, S-163 91 Spånga • Tel: (46) (0)8 761 70 90 •
Fax: (46) (0)8 761 81 08 • sweden@invacare.com • finland@invacare.com •
www.invacare.se

Switzerland:
Invacare AG, • Benkenstrasse 260, CH-4108 Witterswil • Tel: (41) (0)61 487 70 80 •
Fax: (41) (0)61 487 70 81 • switzerland@invacare.com • www.invacare.ch

United Kingdom:
Invacare Limited, Pencoed Technology Park, Pencoed, Bridgend CF35 5HZ •
Tel: (44) (0) 1656 776222 • Fax: (44) (0) 1656 776220 • UK@invacare.com •
www.invacare.co.uk

Portugal:
Invacare Lda • Rua Estrada Velha, 949, P-4465-784 Leça do Balio •
Tel: (351) (0)225 1059 46/47 • Fax: (351) (0)225 1057 39 • portugal@invacare.com •
www.invacare.pt

Making Life's Experiences Possible™

Invacare Corporation www.invacare.com

USA
One Invacare Way
Elyria, Ohio USA
44036-2125
440-329-6000
800-333-6900
Technical Services
440-329-6593
800-832-4707

Yes, you can.

Manufacturer:
Invacare Rehabilitation Equipment (Suzhou) Co., Ltd.
No. 435 Xieyu Street, SIP,
Suzhou, Jiangsu, PRC
215026
Tel: 86-512-62586180
Fax: 86-512-62586167

0434

EC REP

EU Representative
Invacare Deutschland Gmbh
Kleiststraße 49, D-32457
Porta Westfalica
Tel: +49 (0) 5731 754 0
Fax: +49 (0) 5731 754 52191

© 2012 Invacare Corporation. All rights reserved. Republication, duplication or modification in whole or in part is prohibited without prior written permission from Invacare. Trademarks are identified by ™ and ®. All trademarks are owned by or licensed to Invacare Corporation or its subsidiaries unless otherwise noted.

WD-40 is a registered trademark of the WD-40 Company.

Part No 1145806

Rev D - 07/12